Electrolux PROFESSIONAL

Modular Cooking
Stekhäll, el, med slät kromhäll, betjänas från 1 sida, helmodul

Produkt # _____

Modell # _____

Namn # _____

SIS # _____

AIA # _____

589090 (MCHMAAHOAO)	Stekhäll, el, med slät kromhäll, betjänas från 1 sida, helmodul
589098 (MCHNAAHOAO)	Stekhäll, el, med räfflad kromhäll, betjänas från 1 sida, helmodul

Kort specifikation

Pos. _____

Enheten är konstruerad i enlighet med DIN 18860-2 med 20 mm droppkant på toppskivan. Tillverkad i en robust ramkonstruktion. Arbetsyta i 2 mm 1.4301 (AISI 304). Släta arbetsytor som är enkla att rengöra. THERMODUL-Anslutningssystem ger arbetsytor med minimala skarvar som gör att fett och smuts inte kan tränga ner mellan enheterna. Tillagningsyta i kolstål med kromad beläggning som hindrar att maten fastnar. Powerblock värmeelement ger en optimal värmefördelning över hela tillagningsytan.Stor uppsamlingslåda och ett väl tilltaget dräneringshål. Enheten är utrustad med överhettningsskydd. Standby-funktion spar energi och snabbåterställer maximal effekt. Metallvred med silikoninfattning för enklare hantering och rengöring.
Kapslingsklass IPX5
Konfiguration: Enheten betjänas från en sida.

Huvudfunktioner

- Välj mellan en eller två värmezoner. En indikatorlampan visar driftstatus för varje zon.
- Stort tömningshål på tillagningsytan medger tömning av köttsaft i en stor uppsamlare som sitter under tillagningsytan.
- Överhettningsskydd: Elektroniska sensorer skyddar mot överhättning av hällen
- Höga stänkskydd i rostfritt stål på tillagningsytans baksida och sidor.
- Enheten har separata kontroller för varje halvmodul på kokytan.
- Servicevänlig, alla viktiga komponenter kan nås från framsidan.
- THERMODUL-anslutningssystemet ger en arbetsyta utan skarvar som inte släpper igenom smuts när enheterna är sammankopplade. Detta underlättar då en enhet behöver avlägsnas vid byte eller service.
- Metallvred med silikoninfattning för enklare hantering och rengöring. Den speciella utformningen förhindrar att det kommer in vätska eller smuts i viktiga komponenter.
- Stor synlig digital display tillverkad i härdat glas för att motstå värme och kemikalier, visar temperatur eller effektinställningar. Displayen visar även på/av-status för produkten och på/av-status för värmeelementen.
- Uppvärmningssystem med effektblock för optimal temperaturfördelning.

Konstruktion

- 2 mm arbetsyta i 1.4301 (AISI 304).
- Enheten konstruerad enligt DIN 18860_2 med 20 mm droppkant och 70 mm indragen sockel.
- Plan ytkonstruktion för att lätt rengöra ytorna.
- Inre ram för robust konstruktion i 2 mm och 3 mm i 1.4301 (AISI 304).
- Tillagningsyta i kompläterat mjukt stål med teflonfinish för optimala resultat vid grillning.
- IPX5 kapslingsklass
- Enheten är konstruerad enligt DIN 18860_2 med 20 mm droppkant.
- Tillagningsytan kan vara helt slät eller helt ribbad.

Hållbarhet

- Standby-funktionen sparar energi och återställer snabbt maximal effekt.

Electrolux PROFESSIONAL

Modular Cooking
Stekhäll, el, med slät kromhäll, betjänas från 1 sida, helmodul

Övriga Tillbehör

• Kopplingsräls, TL90	PNC 912502	❑
• Fronträcke, 800mm lång x 130 mm djup	PNC 912526	❑
• Fronträcke, 800mm lång x 200 mm djup	PNC 912556	❑
• Fällbar hylla, 300x900mm	PNC 912581	❑
• Fällbar hylla, 400x900mm	PNC 912582	❑
• Fixerad sidohylla, 200x900mm	PNC 912589	❑
• Fixerad sidohylla, 300x900mm	PNC 912590	❑
• Fixerad sidohylla, 400x900mm	PNC 912591	❑
• Kopplingsräls, höger, mellan THL och Pro Thrmetic	PNC 912975	❑
• Kopplingsräls, vänster, mellan THL och Pro Thermetic	PNC 912976	❑
• Sido-kopplingsräls för slätsittande vänster sidopanel, TL90	PNC 913111	❑
• Sido-kopplingsräls för slätsittande höger sidopanel, TL90	PNC 913112	❑
• Skrapa för slät häll (endast för 589090)	PNC 913119	❑
• Skrapa för räfflad häll (endast för 589098)	PNC 913120	❑
• Sido-kopplingsräls (12mm) för TL 90, vänster	PNC 913202	❑
• Sido-kopplingsräls (12mm) för TL 90, höger	PNC 913203	❑
• Anslutningskit T-profil, rygg mot rygg	PNC 913227	❑
• Profil, D900, TL Övrig Maskin	PNC 913232	❑
• - NOT TRANSLATED -	PNC 913246	❑
• Sido-kopplingsräls (12mm) för TL 90, vänster, rygg-mot-rygg	PNC 913251	❑
• Sido-kopplingsräls (12mm) för TL 90, höger, rygg-mot-rygg	PNC 913252	❑
• Kit, Thermaline 90	PNC 913255	❑
• Kit, Thermaline 90	PNC 913256	❑
• Filter = 800 mm - Thermaline 80/85/90	PNC 913665	❑
• HUVUDSTRÖMBRYTARE 25A, 4mm² NM (Fabrik)	PNC 913676	❑

Elektricitet

Spänning:	
589090 (MCHMAAHOAO)	400 V/3N ph/50/60 Hz
589098 (MCHNAAHOAO)	400 V/3N ph/50/60 Hz
Total watt:	15.3 kW

Viktig information

Konfiguration:	Betjänas från en sida;Top
Tillagningsyta djup:	615 mm
Tillagningsyta bredd:	700 mm
Arbetstemperatur, min:	80 °C
Arbetstemperatur, max:	280 °C
Yttermått, bredd	800 mm
Yttermått, djup	900 mm
Yttermått, höjd	250 mm
Nettovikt:	120 kg
Typ av häll	
589090 (MCHMAAHOAO)	Slät
589098 (MCHNAAHOAO)	ribbade
Hällens material	Chromium Plated mild steel mirror

Hållbarhetsdata

Effekt, min:	22.1 Amps

Modular Cooking
Stekhäll, el, med slät kromhäll, betjänas från 1 sida, helmodul

Front

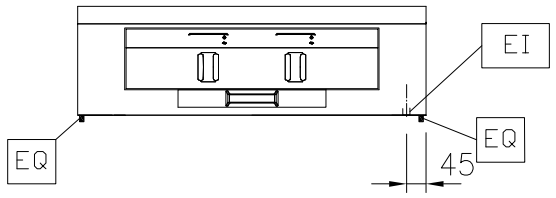

Sida

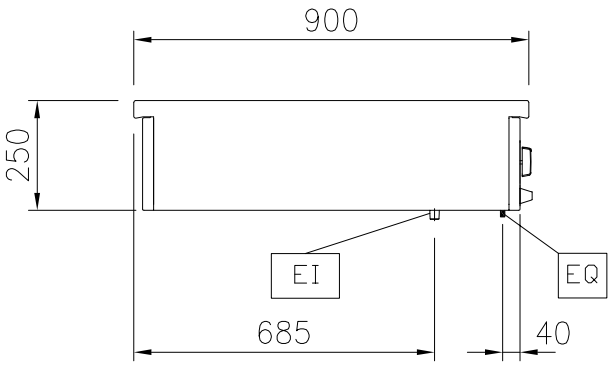

EI = Elektrisk anslutning
EQ = Ekvipotential skruv

Topp

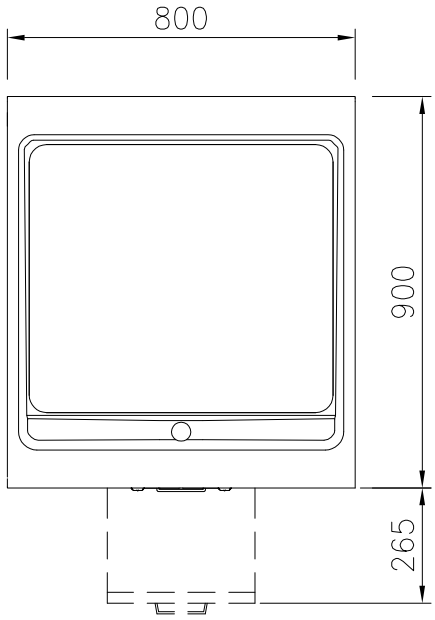

Front

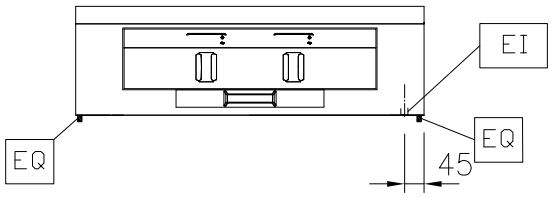

Sida

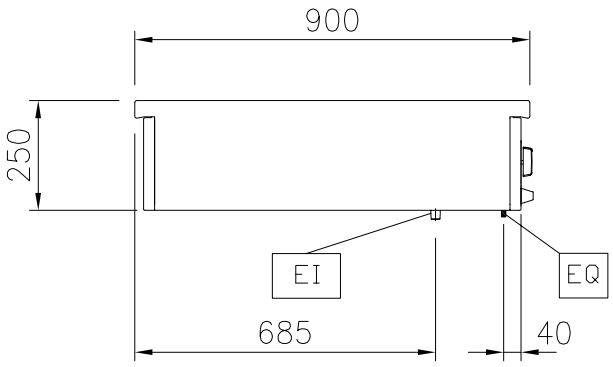

EI = Elektrisk anslutning
EQ = Ekvipotential skruv

Topp

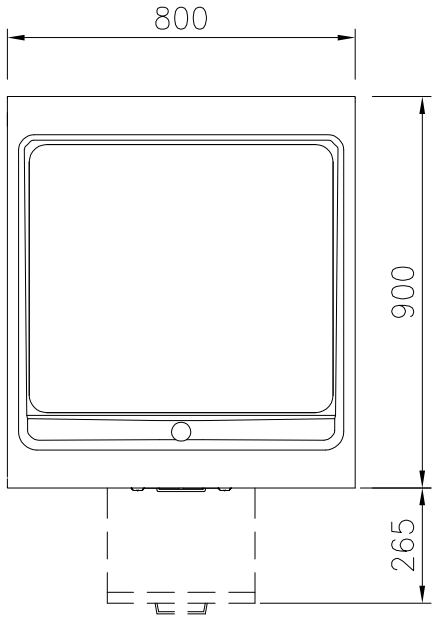

Företaget förbehåller sig rätten att göra ändringar i de produkter utan föregående meddelande.